0/15	CABLE LENGHT AND INSULATION		
	ILLUSTRATION MODIFIED.	15.06.03	Busch

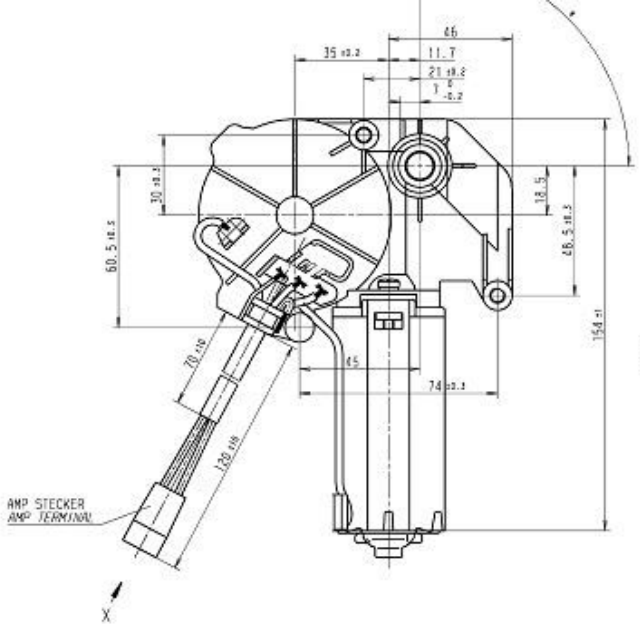

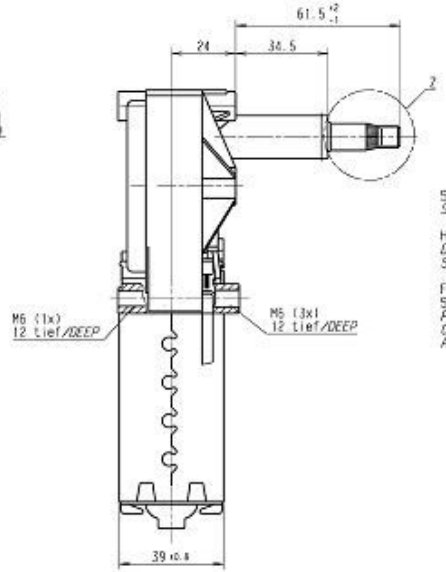

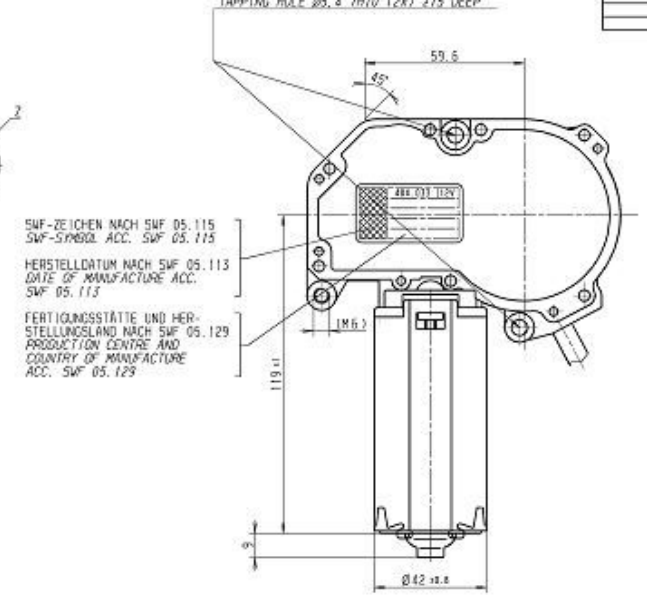

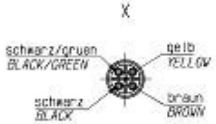

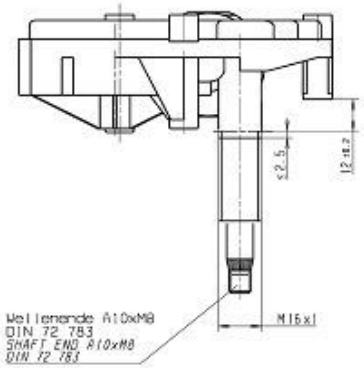

* Wischwinkel 104°±3° vor Dauertest
110° max. nach Dauertest

* WIPE ANGLE 104°±3° BEFORE ENDURANCE TEST
110° MAX. AFTER ENDURANCE TEST

Technische Daten: *CHARACTERISTICS:*

Nennspannung	*NOMINAL VOLTAGE*	U_N=12V
Prüfspannung	*TEST VOLTAGE*	U_P=13V
Anzugsmoment	*STARTING TORQUE*	M_A=14, 5Nm+-20%
Leerlaufdrehzahl	*NO LOAD SPEED*	n_0=48min-1+-3min-1
Betriebsmoment	*OPERATING TORQUE*	M_B=2Nm
Betriebsdrehzahl	*OPERATING SPEED*	n_B=45min-1+-5min-1

SCHALTBILD
CIRCUIT DIAGRAM

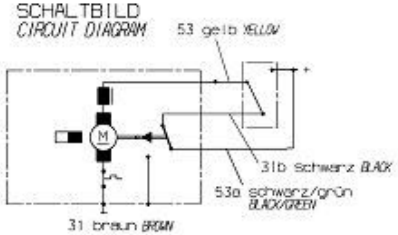

Z 2:1

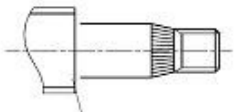

Einstich der Wischachse mit
Parker O-Lube wahlweise
Autol Top 2000 gefettet
GROOVE FOR WIPER SHAFT
GREASED WITH PARKER O-LUBE
OPTIONAL AUTOL TOP 2000

Nichtt. tol. Masse	Nom. size	...6	>6...30	>30...120	>120...400	>400...1000
Zul. Abw.	Gen. tolerances ±		0.3	0.5		
Nennmass (kurzer Schenkel)	Ref. size		...10	>10...50	>50...100	>100
Nichtt. tol. Winkel Zul. Abw.	Gen. angle tolerance ±					

Alle Masse in mm All dimensions in mm

Maßstab Scale 1:1

Werkst. Material

Oberf. Finish

Benennung Title: SWMP WISCHERMOT MP / *WIPERMOTOR MP*

Änderungs-Nr. Change No. 0223

Zeichnungs-Nr. Drawing No. 403.685

Blatt Sheet 1 von of Format E

Gez. Drawn 15.05.03 Busch

Gepr. Checked

Tech. Vorl. Original

Valeo Auto-Electric GmbH & Co.KG
Stuttgarter Str. 119 D-74321 Bietigheim

Ers. f. Sub. for

Ers. d. Sub. by

Schutzvermerk nach DIN ISO 16016. copyright reserved ©